25/30kW Standby Generator Packaging Removal Instructions

WARNING Lifting Hazard / Heavy Object - Could result in serious injury.

- If lifting or hoisting equipment is used, DO NOT contact any power lines.
- DO NOT lift or move generator without assistance.
- Use lifting pipes as described in *Lifting the Generator* in the generator Installation Manual.
- DO NOT lift unit by roof as damage to generator will occur.

Tools Required:

- 13mm socket/wrench
- 15mm socket/wrench
- Box cutter

Removal of Packaging:

1. Locate the eight (8) M10 bolts that attach the crate to the base (**A**)*. Using a 15mm socket/wrench, remove the bolts.

   ** Two bolts located at each corner of the base.*

2. With assistance, lift the crate assembly (**B**) straight up and off the base.

NOTE The entire crate assembly may be disassembled using a 15mm socket/wrench. If doing so, start with the six (6) diagonal cross member supports (**C**) and move onto the top frame.

3. Remove the cardboard (not shown) by lifting off or by carefully cutting the taped joints with a box cutter.

NOTICE When using a box cutter to remove the cardboard, be very careful to not damage the paint.

4. Locate the four (4) M8 bolts that attach the generator base to the packaging base (**D**). Using a 13mm socket/wrench remove the bolts.
5. Following the directions found in the generator's installation manual, lift the generator off of the packaging base.

Instrucciones para quitar el material de embalaje del generador de reserva de 25/30 kW

ADVERTENCIA Peligro relacionado con la elevación/objeto pesado - Podría causar lesiones graves.

- Si utiliza equipo para elevación o izado, EVITE el contacto con los cables eléctricos.
- NO eleve ni mueva el generador sin ayuda.
- Utilice tubos para elevación conforme a las indicaciones de Elevación del generador del manual de instalación del generador.
- No eleve la unidad por la parte superior, ya que dañará el generador.

Herramientas que se requieren:

- Llave de cubo de 13 mm
- Llave de cubo de 15 mm
- Cortador de cajas

Cómo quitar el material de embalaje:

1. Localice los ocho* (8) pernos M10 que sujetan la caja a la base (**A**)*. Quite los pernos con ayuda de una llave de cubo de 15 mm.

   ** Dos tornillos situados en cada esquina de la base.*

2. Pida ayuda para elevar la unidad de la caja (**B**) en línea recta y sacarla de la base.

NOTA Toda la unidad de la caja puede desensamblarse con una llave de cubo de 15 mm. Si lo hace, empiece con los seis (6) soportes de travesaño diagonales (**C**) y muévalos hacia el bastidor superior.

3. Levante el cartón (no se muestra) para quitarlo o corte con cuidado la cinta que lo mantiene pegado utilizando un cortador de cajas.

AVISO Si usa un cortador de cajas para quitar el cartón, tenga mucho cuidado de no dañar la pintura.

4. Localice los cuatro (4) pernos M8 que sujetan la base del generador a la base de embalaje (**D**). Quite los pernos con ayuda de una llave de cubo de 13 mm.
5. Saque el generador de la base de embalaje elevándolo de acuerdo con las instrucciones que se indican en el manual de instalación del generador.

Directives de retrait de l'emballage d'une génératrice de 25/30 kW

AVERTISSEMENT Risques relatifs au levage / Objet lourd - Peut causer des blessures graves.

- Si vous utilisez un appareil de levage, prenez garde de NE PAS toucher aux lignes d'électricité.
- NE PAS soulever ni déplacer la génératrice sans aide.
- Utilisez les tuyaux de levage tel que décrit dans la section Levage de la génératrice du manuel d'installation de la génératrice.
- Ne soulevez PAS l'unité par sa partie supérieure car cela endommagera la génératrice.

Outils nécessaires :

- Clé et douille de 13 mm
- Clé et douille de 15 mm
- Couteau à lame rétractable

Retrait du matériel d'emballage :

1. Localisez les huit* (8) boulons M10 qui fixent la palette à la base (**A**)*. Retirez les boulons à l'aide d'une clé et d'une douille de 15 mm.

   ** Deux vis situées à chaque coin de la base.*

2. Avec de l'aide d'une personne, soulevez la palette (**B**) directement vers le haut, puis en vous éloignant de la base.

REMARQUE La palette peut être désassemblée à l'aide d'une clé et d'une douille de 15 mm. Si vous la désassemblez, commencez par les six (6) supports d'entretoises diagonales (**C**) puis retirez les boulons du châssis supérieur.

3. Retirez le carton (non montré) en le soulevant ou en coupant avec soin les joints de ruban à l'aide d'un couteau à lame rétractable.

REMARQUE Lorsque vous utilisez un couteau à lame rétractable pour enlever le carton, prenez soin de ne pas endommager la peinture.

4. Localisez les quatre (4) boulons M8 qui fixent la base de la génératrice à la base de l'emballage (**D**). Retirez les boulons à l'aide d'une clé et d'une douille de 13 mm.
5. En suivant les directives du manuel d'installation de la génératrice, soulevez la génératrice de la base d'emballage.

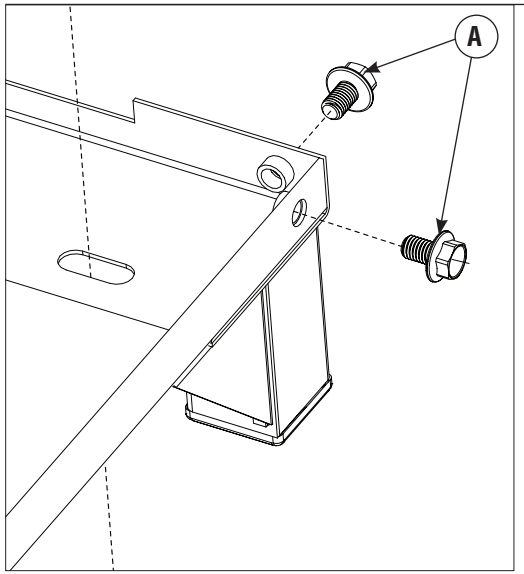

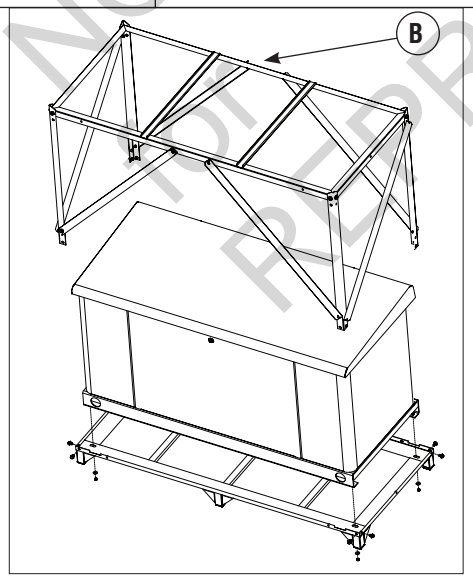

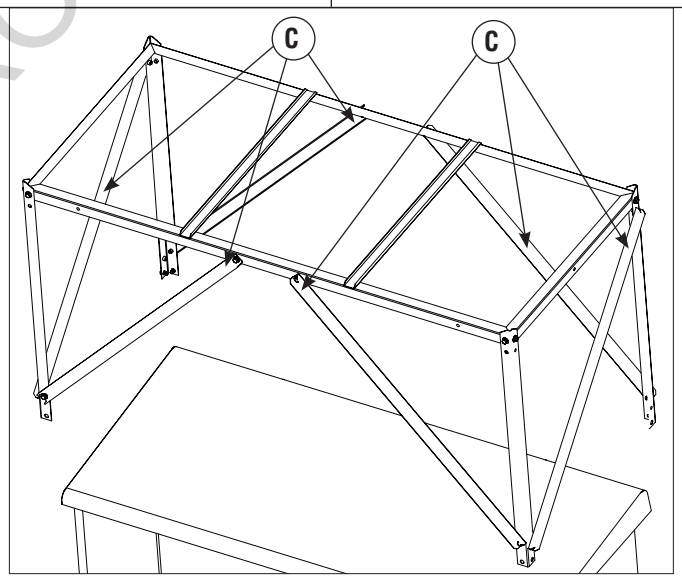

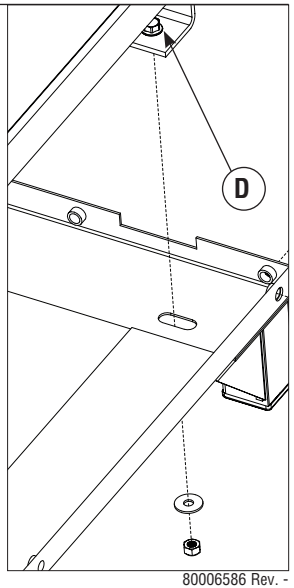

NOT FOR REPRODUCTION

© 2013. Briggs & Stratton Power Products Group, LLC.