F6 Soplador Manual del Operador

Modelos

F602X
F602V

Billy Goat F6 Soplador
Manual del Operador

NOT FOR REPRODUCTION

27441502SP_A

Índice de contenidos:

Identificando su unidad 3
Operación segura..... 3
Preparación..... 3
Pegatinas.....4
Configuración inicial..... 6
Instale la rueda delantera..... 6
Instalación del mango superior..... 6
Fije el cable Aim-N-Shoot..... 7
Funcionamiento.....7
Antes de poner en marcha la unidad.....7
Controles.....8
Dirigir el flujo de aire.....8
Procedimientos de mantenimiento..... 9
Sustitución del impulsor..... 9
Programa de mantenimiento 10
Solución de problemas..... 11
Especificaciones 12
Dimensiones y pesos..... 12
F602X: Motor.....12
F602V: Motor.....12

NOT FOR REPRODUCTION

Identificando su unidad

Gracias por adquirir este equipo eléctrico de exterior de calidad. Tenga en cuenta que a lo largo de este manual, todas las instancias de *IZQUIERDA* y *DERECHA* se refieren desde la posición del operador.

Antes de la operación, tenga en cuenta la etiqueta de identificación del producto (A, Figura 1) que se encuentra en la base del motor. Registre el número de modelo, número de serie y modelo y números de serie del motor en el espacio provisto para un fácil acceso.

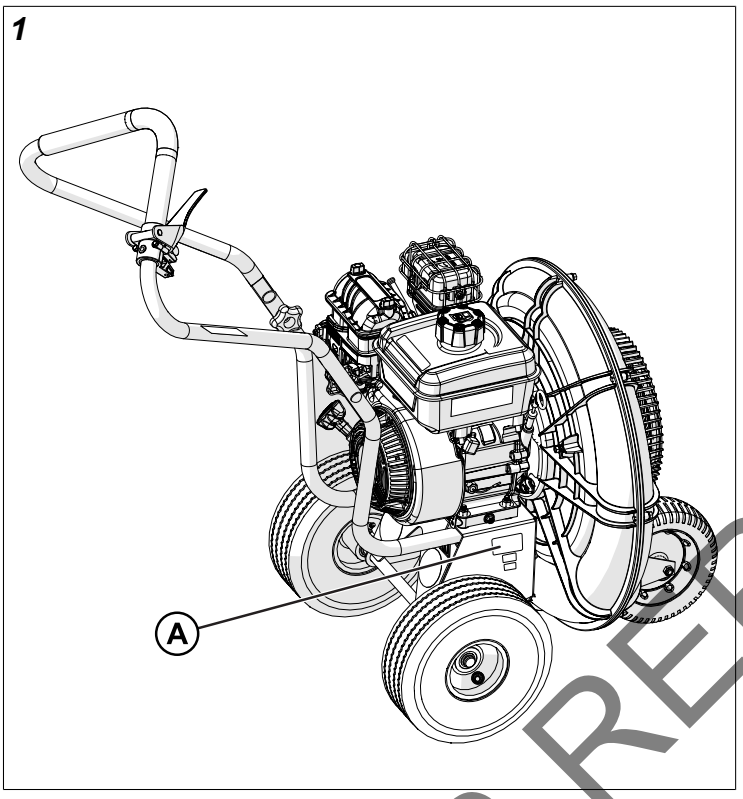

DATOS DE REFERENCIA DEL PRODUCTO	
Número de modelo de la unidad:	
Número de serie de la unidad:	
Nombre del distribuidor:	
Fecha de compra:	

DATOS DE REFERENCIA DEL MOTOR	
Marca del motor:	
Modelo del motor:	
Especificaciones/Tipo del motor:	
Número de código y de serie del motor:	

Cuando se ponga en contacto con su distribuidor de servicio técnico autorizado para pedir piezas de recambio, servicio o información, DEBE tener estos números.

Nota: Para ver dónde están ubicados los números de identificación del motor, consulte el manual del propietario del motor.

Operación segura

Felicitaciones por la compra de un equipo para césped y jardinería de alta calidad. Nuestros productos están diseñados y fabricados para cumplir o superar todos los estándares de seguridad de la industria. No opere esta máquina, a menos que esté capacitado. Leer y comprender el manual del operario es una forma de capacitarse.

Los equipos eléctricos son tan seguros como lo sea el operario. Si se utilizan de manera incorrecta o si no se realiza el mantenimiento adecuado, pueden ser peligrosos. Recuerde, usted es responsable de su seguridad y la de quienes lo rodean. Use el sentido común y piense con detención lo que hace. Si tiene dudas sobre si la tarea que va a realizar se puede hacer de manera segura con el equipo que ha escogido, consulte a un profesional: póngase en contacto con su distribuidor local autorizado.

Preparación

Prepárese antes de operar la unidad. Asegúrese de recordar los siguientes puntos de preparación:

- Inspeccione la zona donde se utilizará el equipo. Retire todos los objetos como piedras, juguetes y cables que puedan dañar la máquina.
- Use equipo de protección adecuado que incluya (entre otros) zapatos de seguridad, gafas de seguridad, guantes, protección para los oídos, protección para la cabeza y protección para la cara. El pelo largo, la ropa suelta o las joyas pueden enredarse en las piezas móviles. Recójase el cabello largo hacia atrás y quítese las joyas.
- Tenga especial cuidado al manipular gasolina. La gasolina es inflamable y sus vapores son explosivos. Utilice únicamente un recipiente aprobado para gasolina.
- Nunca retire la tapa del combustible ni añada combustible con el motor en marcha. Deje que el motor se enfríe antes de cargar combustible. No fume. Nunca cargue con combustible ni drene la máquina en interiores.
- Familiarícese con la máquina y siga todas las advertencias, recomendaciones, instrucciones y procedimientos para su uso, manipulación y almacenamiento seguros.

NOT FOR REPRODUCTION

Pegatinas

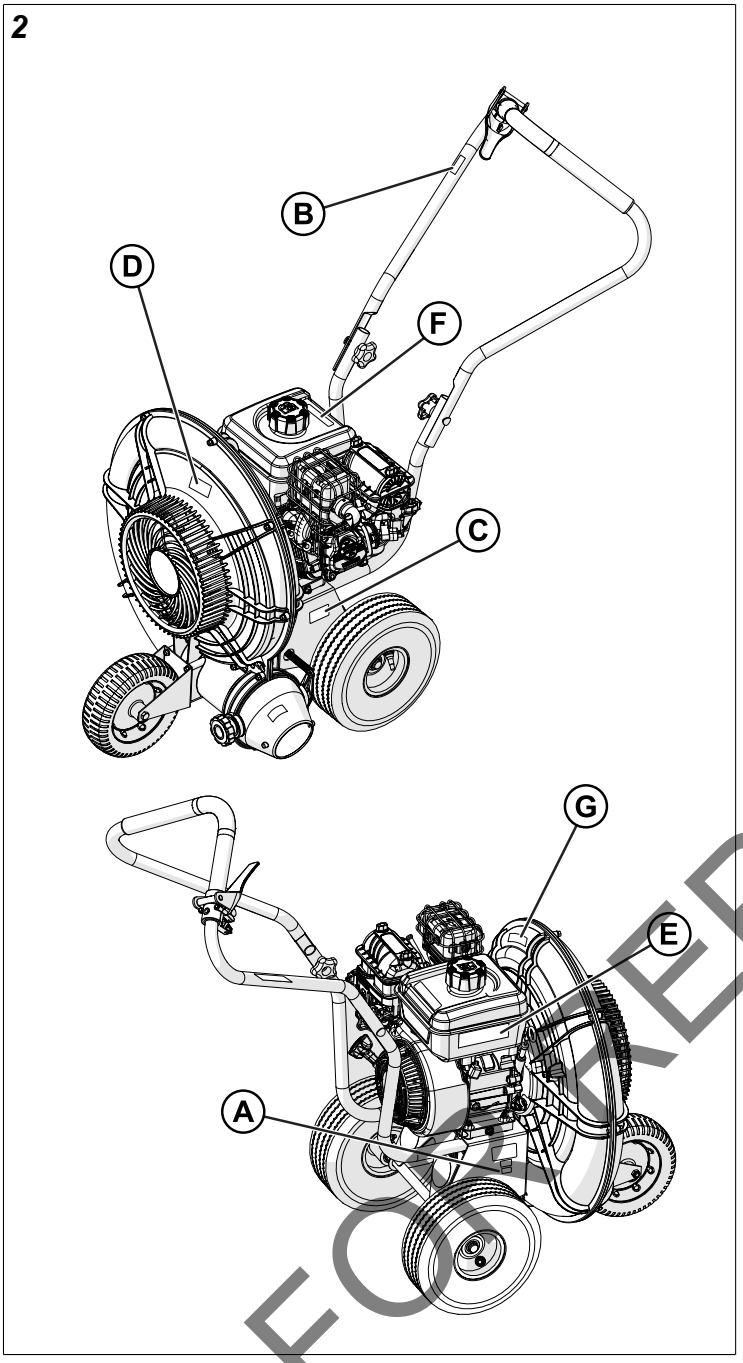

A. 100443
B. 440332
C. 5110550
D. 80133770
E. 80133771
F. 80133777
G. 80133778 (solo unidades de la UE: debe ser instalado por el operador)

100443

440332

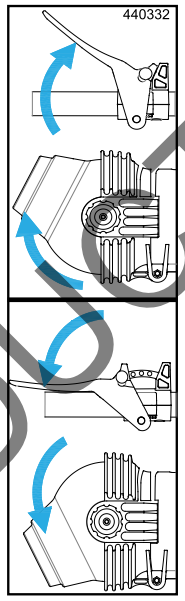

Tire hacia arriba del control para dirigir el flujo de aire hacia arriba. Empuje hacia abajo el control para dirigir el flujo de aire hacia abajo.

5110550

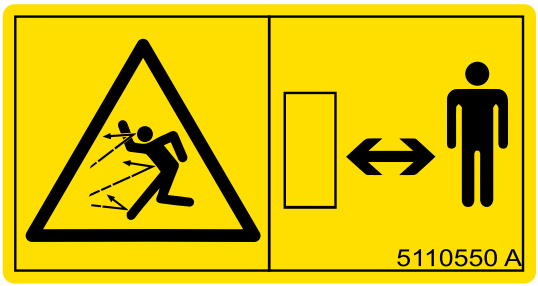

Objetos arrojados

Advertencia: Peligro de objetos expulsados. No la use sin un conducto o una bolsa de residuos. Esta máquina es capaz de arrojar objetos y residuos. Mantenga alejados a los transeúntes. No desprenda la bolsa de residuos cuando el motor esté en marcha

NOT FOR REPRODUCTION

Mantenga la distancia

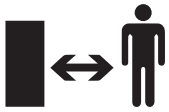

Peligro, riesgo de proyección de objetos: Esta máquina es capaz de arrojar objetos y residuos. Mantenga alejados a los transeúntes.

80133770

Peligro de corte

Advertencia: Riesgo de cortarse los dedos, la mano o el pie.

Distancia entre manos y pies

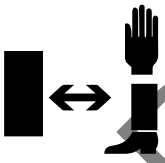

Mantenga las manos y los pies a una distancia segura del peligro.

80133771

Lea el manual

Lea y comprenda el Manual del operario antes de usar esta máquina. Conozca la ubicación y el funcionamiento de todos los mandos.

Protección ocular

Riesgo de daño ocular. Use siempre equipo de protección personal cuando esté en funcionamiento.

Protección respiratoria

Peligro de inhalación de polvo: Use siempre equipo de protección personal cuando esté en funcionamiento.

Protectores de oídos

Riesgos relativos al ruido. Use siempre equipo de protección personal cuando esté en funcionamiento.

80133777

Bujía

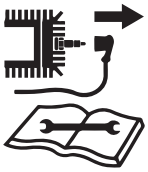

Antes de reparar/mantener la máquina, apague el motor, espere a que los componentes giratorios se detengan completamente y desconecte el cable de la bujía.

NOT FOR REPRODUCTION

80133778

Formación requerida

No opere esta máquina, a menos que esté capacitado. Consulte la literatura técnica antes de realizar reparaciones técnicas o mantenimiento.

Evitar

Mire hacia atrás mientras mueve la unidad hacia atrás. Vigile el entorno en todo momento.

Peligro de caída de pendiente

Evite las pendientes pronunciadas.

Configuración inicial

Instale la rueda delantera

1. Baje la unidad hacia atrás para acceder al soporte de la rueda delantera.
2. Inserte el espaciador (A, Figura 3) en la rueda delantera.

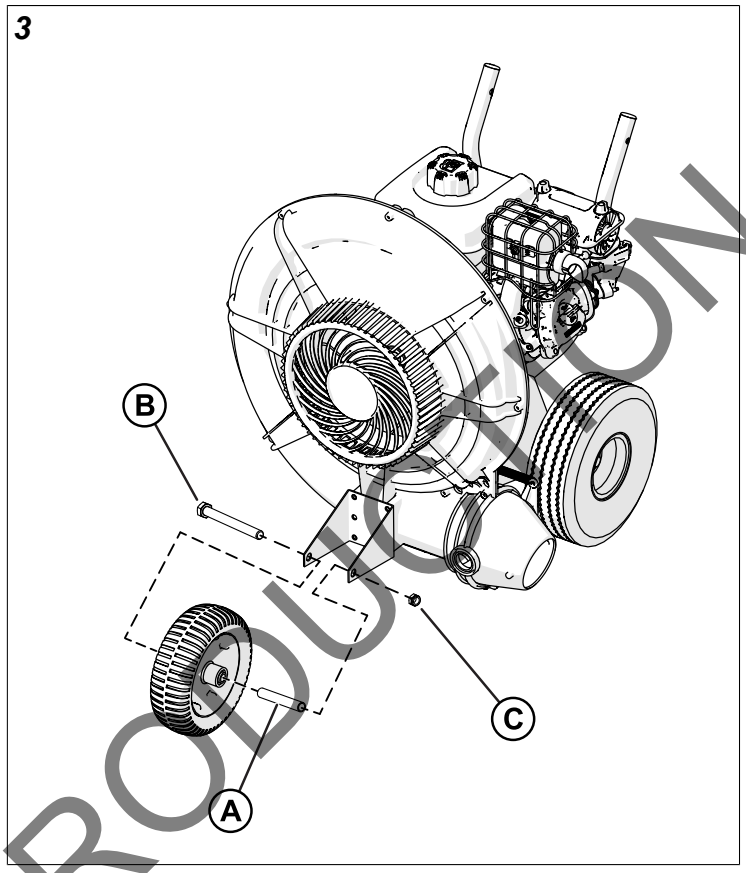

3. Coloque la rueda en el soporte de la rueda delantera. Alinee los orificios del eje de la rueda con los orificios del soporte.
4. Inserte el perno (B) en el soporte y en la rueda delantera y, a continuación, fije la rueda con la tuerca (C). Utilice llaves de 9/16” para apretar las piezas y asegurar el conjunto de la rueda delantera.
5. Con la rueda delantera acoplada, levante suavemente la unidad hasta la posición de funcionamiento.

Instalación del mango superior

Modelos F602

1. Localice el mango superior (A, Figura 4). Alinee el mango superior sobre y hacia abajo con los lados exteriores de los mangos inferiores. Use los pernos (B) y las perillas (C) para fijar el mango superior al mango inferior. Asegúrese de que las perillas estén en el interior de los mangos. Apriételas a mano para fijarlas.

NOT FOR REPRODUCTION

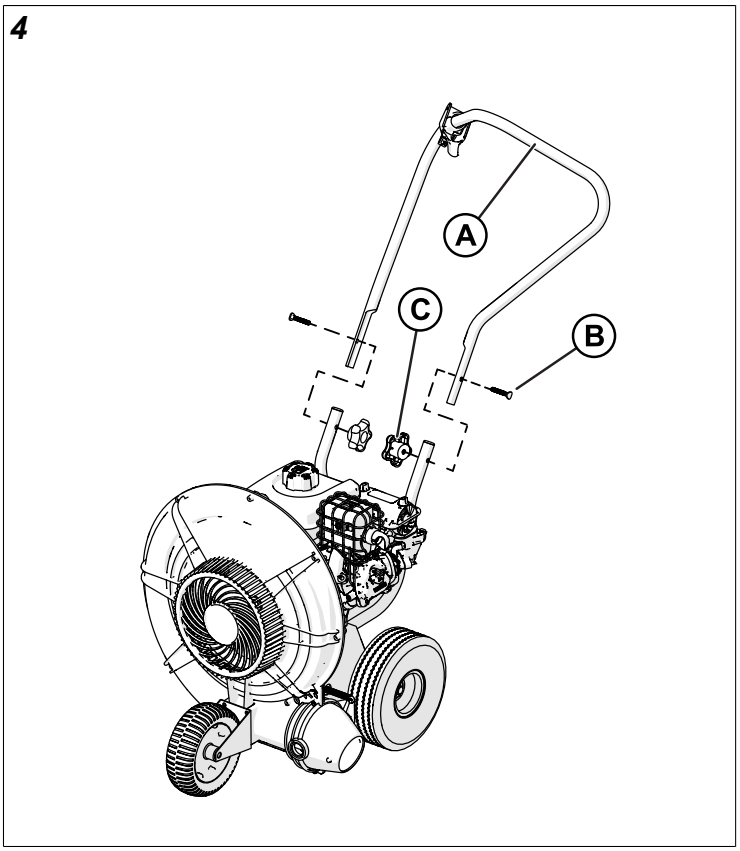

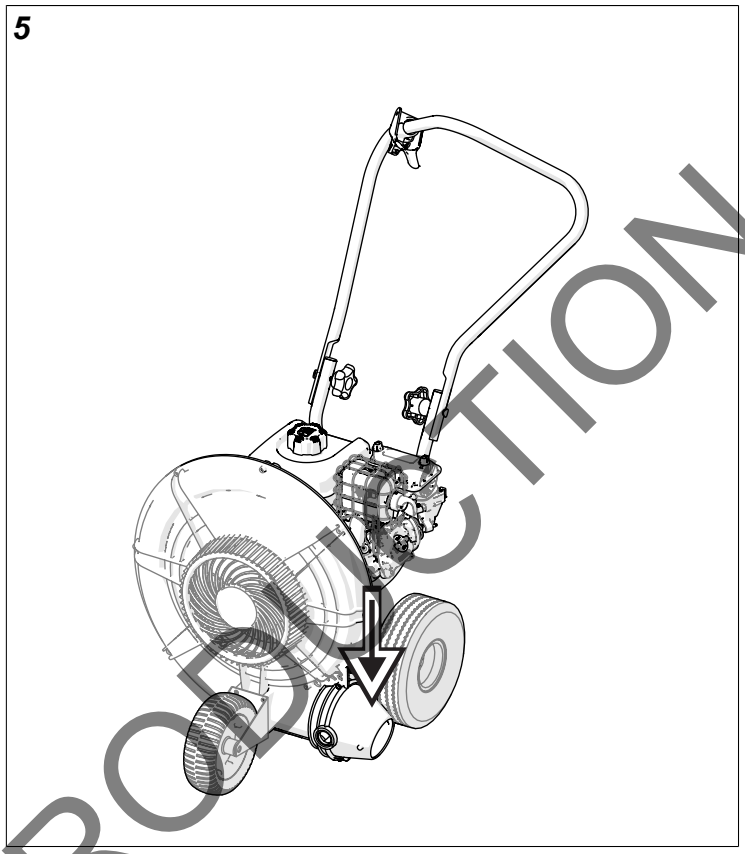

Fije el cable Aim-N-Shoot

1. Desenrolle el cable Aim-N-Shoot. Pase el cable hacia el exterior de la máquina y hasta el mango. Presione hacia abajo manualmente el cono director de aire (ver Figura) 5) para liberar longitud adicional en el extremo esférico del cable (A, Figura 6). Con la longitud adicional liberada, conecte el cable Aim-N-Shoot a su soporte en la palanca de control Aim-N-Shoot (B).

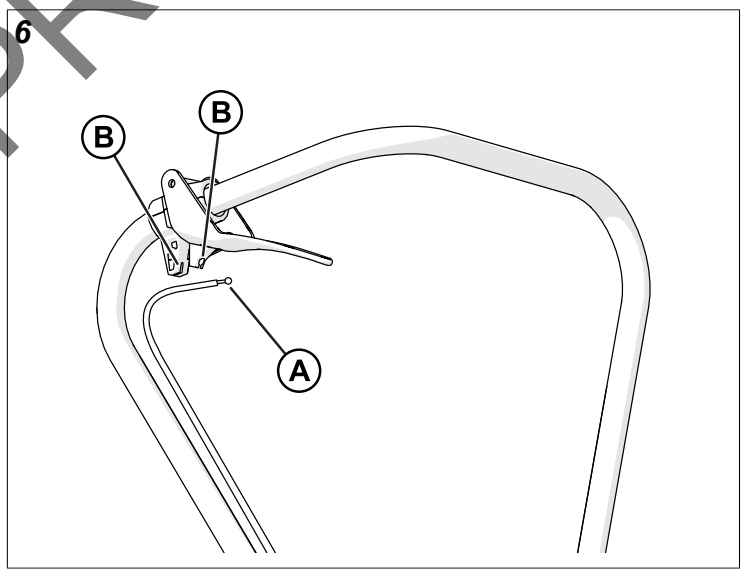

2. Fije el cable Aim-N-Shoot al mango con las bridas suministradas. Asegúrese de que el cable no entre en contacto con la rueda.

Funcionamiento

Antes de poner en marcha la unidad

Al igual que con todas las herramientas mecánicas, tenga un cuidado razonable durante la operación. Inspeccione el área de trabajo y la máquina antes de la operación. Asegúrese de que todos los operadores de este equipo cuenten con la debida formación sobre seguridad y uso general. Asegúrese de que todos los operadores hayan leído y comprendido el Manual del operario.

NOT FOR REPRODUCTION

Antes de comenzar la operación, **siempre**:

1. Revise la unidad en busca de piezas metálicas sueltas.
2. Compruebe el nivel de aceite del motor. Agregue aceite si es necesario.
3. Compruebe el nivel de gasolina del motor. Agregue gasolina si es necesario. Reemplace la gasolina vieja o mala.
4. Inspeccione las condiciones del área de operación. No lo utilice en condiciones demasiado húmedas.
5. Inspeccione el área de operación en busca de obstáculos. Retire los obstáculos que puedan dañar la unidad.

Controles

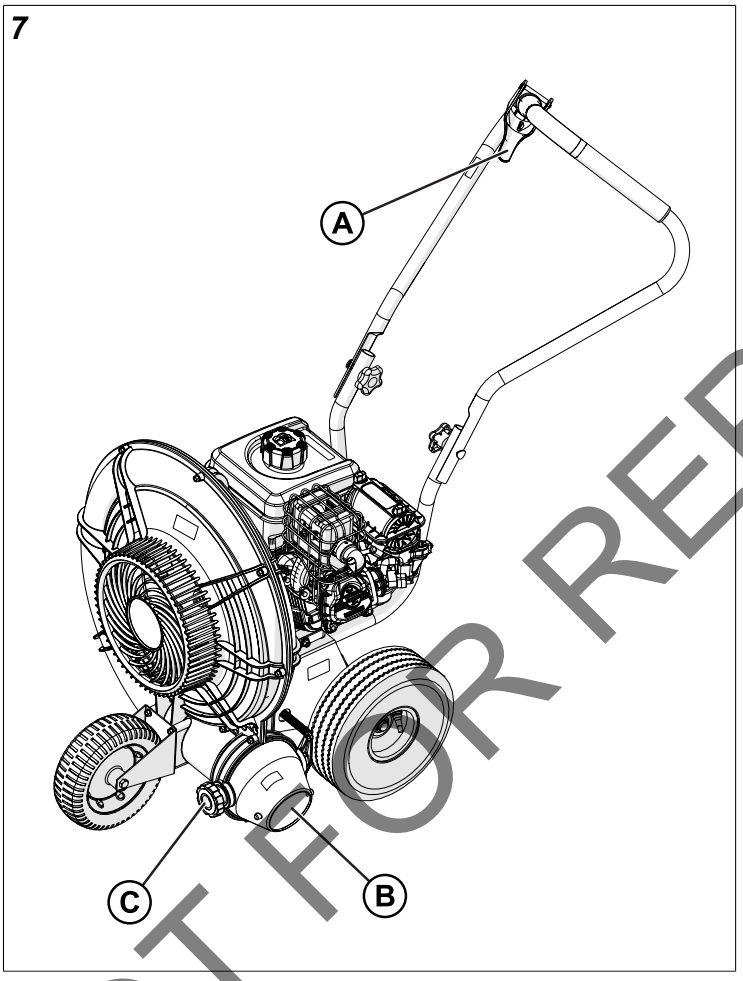

A	Control Aim-N-Shoot
B	Cono director de aire
C	Perilla de ajuste manual

Dirigir el flujo de aire

La unidad está equipada con la palanca de control patentada Aim-N-Shoot (A, Figura 7), un cono para dirigir el aire (B) y una perilla de ajuste manual (C) para permitir al operador dirigir la corriente de aire. La corriente de aire se puede dirigir hacia arriba o hacia abajo para ayudar a mover los escombros. El cono director de aire es útil cuando los escombros se han acumulado hasta el punto en que no se pueden expulsar más. Utilice el cono director de aire para dirigir la corriente de aire hacia la parte superior de la pila de escombros y mover más escombros más lejos.

Nota: **No** dirija el flujo de aire hacia personas, vehículos u otros objetos cercanos. Siempre limpie el área de obstáculos grandes y preste atención a los alrededores. Los escombros que vuelan pueden dañar o causar lesiones a las personas. Los escombros que vuelan pueden causar daños a objetos que se encuentren dentro del alcance del flujo de aire.

Palanca Aim-N-Shoot

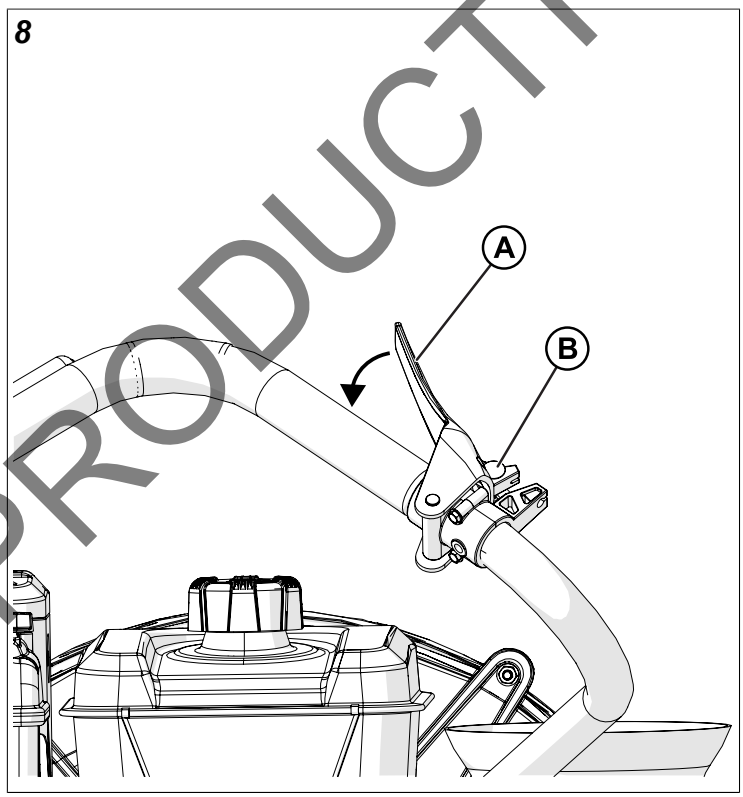

Para ajustar la dirección del aire, apriete la palanca de control Aim-N-Shoot (A, Figura 8). Para soplar residuos en el mismo ángulo durante un período prolongado, elija la posición y utilice el botón pulsador controlado con el dedo (B) para bloquear el cono en su posición.

NOT FOR REPRODUCTION

Perilla de ajuste manual

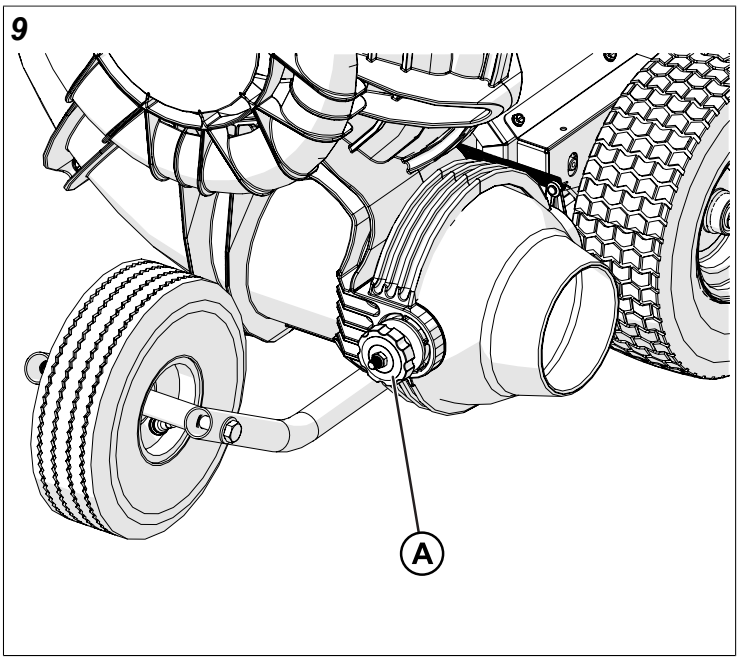

Para operaciones que no requieren la función Aim-N-Shoot, utilice la perilla de ajuste manual (A, Figura 9) para asegurar el cono director de aire en su posición. Desenrosque ligeramente la perilla para aflojar el cono. Coloque el cono en la posición deseada, luego apriete la perilla para asegurar la ubicación del cono.

Nota: Asegúrese de soltar la perilla de ajuste manual antes de volver a utilizar la función Aim-N-Shoot. De no hacerlo, puede causar daños a la unidad

Procedimientos de mantenimiento

Sustitución del impulsor

1. Detenga y apague la unidad. Espere a que el motor se enfríe y desconecte el cable de la bujía.
2. Desinstale la cubierta de la carcasa frontal (A, Figura 10). Afloje y retire los once (11) pernos (B) que fijan la cubierta. Afloje y retire la tuerca (C) que fija la perilla de ajuste (D). Retire la perilla de ajuste, su arandela (E) y el perno (F). A continuación, retire la tapa de la carcasa delantera.

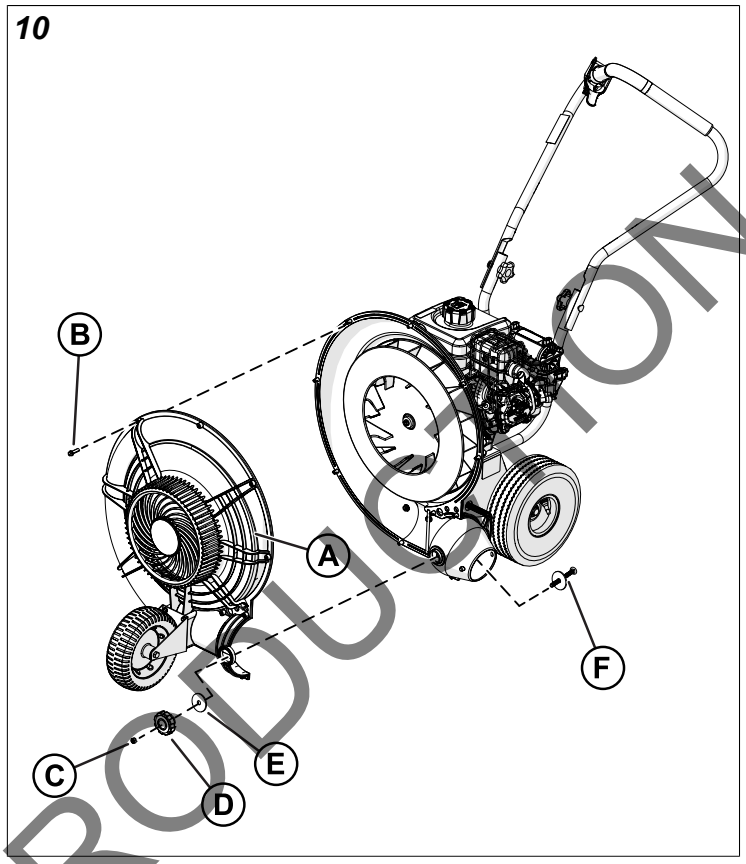

3. Desinstale el impulsor (A, Figura 11). Afloje y retire el perno del impulsor (B), la arandela de seguridad (C) y la arandela (D) que fijan el impulsor. Utilice un aceite penetrante para aflojar el impulsor y deslícelo fuera del cubo del impulsor. **No** saque el impulsor del cubo ya que esta acción puede dañar el cubo. Retire la chaveta del impulsor.

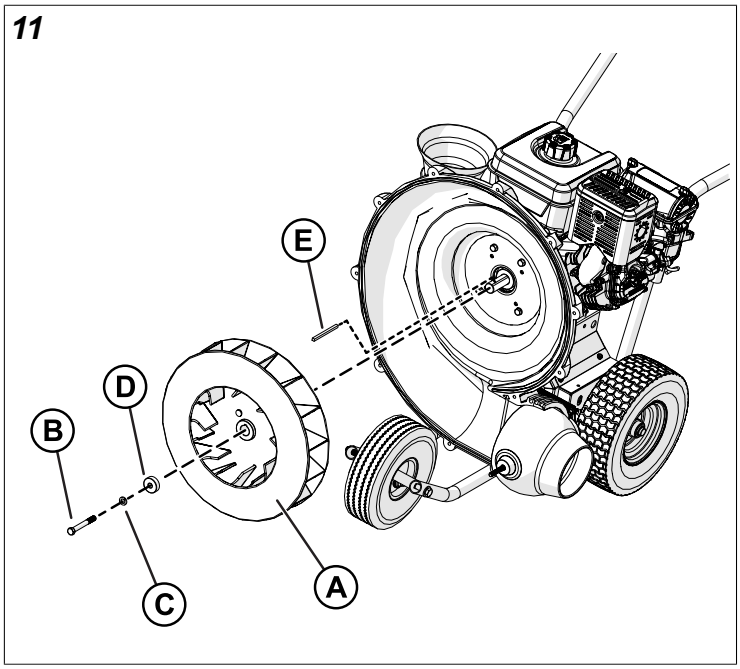

4. Deslice un impulsor nuevo sobre el cubo del motor. Asegure el impulsor con una arandela nueva, una arandela de seguridad, un perno del impulsor y una

NOT FOR REPRODUCTION

chaveta del impulsor. **No** reutilice las piezas metálicas del impulsor antiguo.

Nota: Apriete el perno del impulsor según la especificación requerida:

- Modelos F6: 24-28 ft-lbs

5. Vuelva a instalar la cubierta de la carcasa frontal. Vuelva a conectar el cable de la bujía.

Programa de mantenimiento

Procedimiento	Cada vez que se utilice	Cada 5 horas	Cada 100 horas
Realice una inspección en busca de piezas desgastadas o dañadas.	X		
Compruebe si hay vibración excesiva.	X		
Realice una inspección en busca de piezas sueltas.		X	
Inspeccione el impulsor para detectar grietas o daños.			X

NOT FOR REPRODUCTION

Solución de problemas

Problema	Causa	Solución
Vibración anómala.	Impulsor suelto o desequilibrado. Residuos en el impulsor. Motor suelto.	Revise el impulsor y reemplácelo si es necesario. Limpie los residuos con aire comprimido. Revise el motor.
El motor no arranca.	No se ha estrangulado el motor. Sin combustible. El combustible es malo o viejo. Un cable de bujía está desconectado. La válvula de combustible está cerrada. El filtro de aire está sucio.	Estrangule el motor en condiciones de frío. Añada o sustituya el combustible. Conecte el cable de bujía. Abra la válvula de combustible. Limpie o cambie el filtro de aire.
El motor está bloqueado y no se detiene.	Problema con el motor.	Póngase en contacto con un técnico de servicio de motores autorizado.
La palanca Aim-N-Shoot está atascada.	Escombros atrapados en el cono. La perilla de ajuste del cono está demasiado apretada. La tuerca del adaptador está demasiado apretada.	Limpie los residuos del cono. Afloje la perilla de ajuste. Afloje la tuerca del adaptador. Aplique lubricante a base de silicona en los puntos de pivote.

NOT FOR REPRODUCTION

Especificaciones

Dimensiones y pesos

Dimensiones

Longitud	1,1 m
Ancho:	0,56 m
Altura:	1,14 m
Pendiente máxima de operación:	20°

Pesos

Modelo	**Pesos**
F602X	38 kg
F602V	40,3 kg

F602X: Motor

Fabricante	Briggs and Stratton
Modelo	130G320231F1
Capacidad de combustible	3,03 l
Capacidad de aceite	0,18 l
Cilindrada del motor (centímetros cúbicos)	208 cc

F602V: Motor

Fabricante	Briggs and Stratton
Modelo	10V3320003F1
Capacidad de combustible	3,1 l
Capacidad de aceite	0,591 l
Cilindrada del motor (centímetros cúbicos)	169 cc

NOT FOR REPRODUCTION

NOT FOR REPRODUCTION